Schweizerische Eidgenossenschaft
Confédération suisse
Confederazione Svizzera
Confederaziun svizra

Dipartimento federale della difesa,
della protezione della popolazione e dello sport DDPS
Ufficio federale della protezione della popolazione UFPP
Protezione civile

20210803_kj1916 / v1.1_i
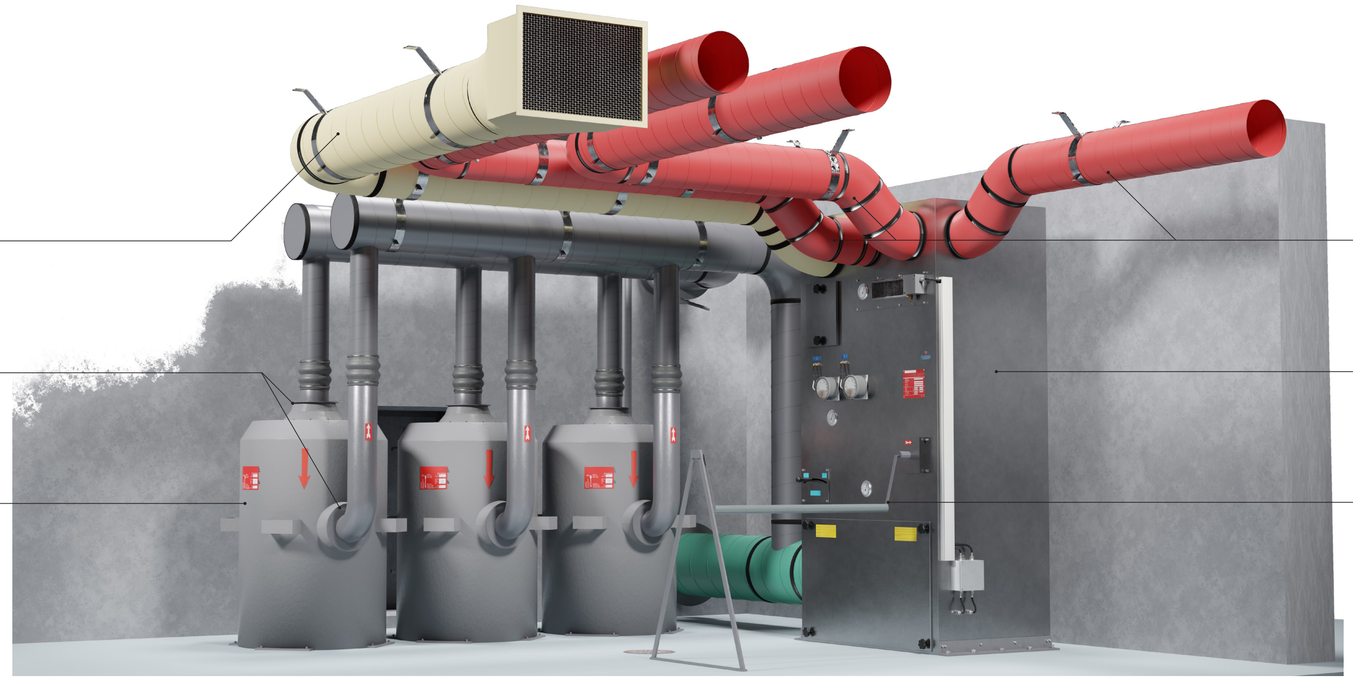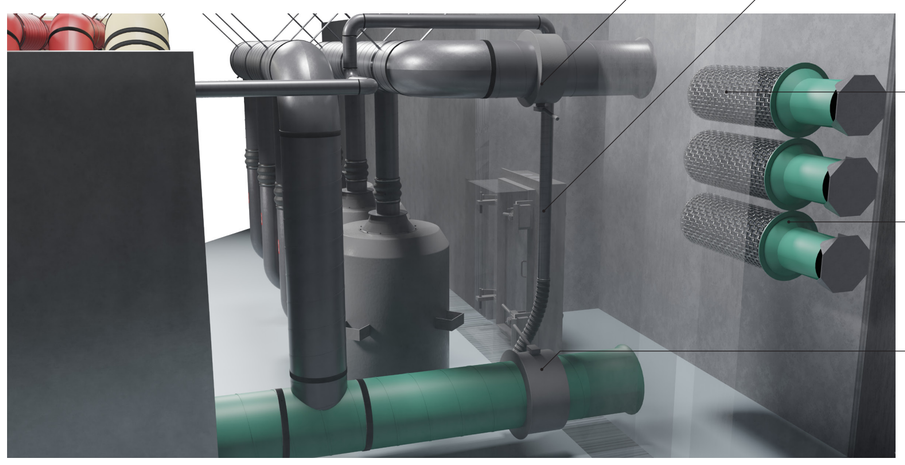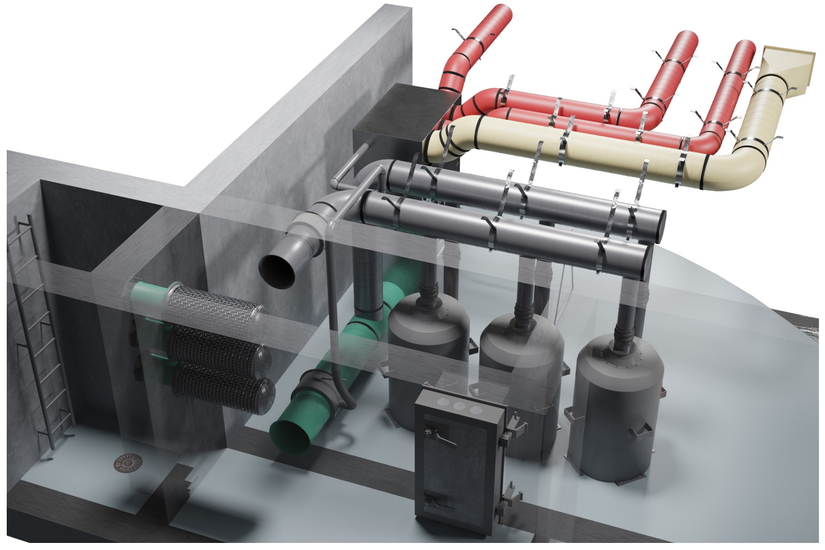
Modo d‘esercizio „Funzionamento senza filtro (FSF)“